LED-Dimmer (Master/Slave) für Konstantspannung bis 200 W

LED-Dimmer (Master/Slave) for Constant Voltage up to 200 W

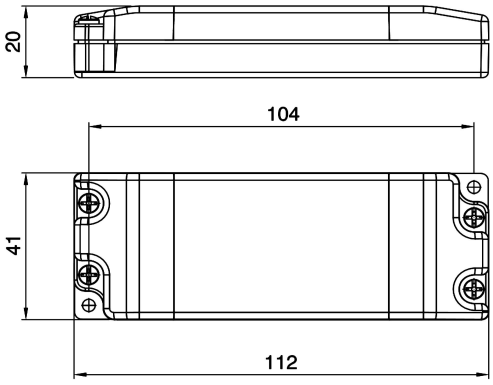

CE

Technische Daten *Technical data*	
Artikelnummer *Part no.*	800684
Typ *Type*	DUXSM14-200PM
Eingangsspannung *Input voltage*	12..24 Vdc
Ausgangsspannung *Output voltage*	12..24 Vdc
Max. Ausgangsleistung 12 Vdc *Max. output power 12 Vdc*	100 W
Max. Ausgangsleistung 24 Vdc *Max. output power 24 Vdc*	200 W
PWM-Frequenz *PWM frequency*	240 Hz
Umgebungstemperatur (ta) *Ambient temperature (ta)*	max. 70 °C
Max. Bemessungstemperatur (tc) *Rated maximum temperature (tc)*	95 °C
Abmessungen *Dimensions*	112 x 41 x 20 mm

- Dimmer für LEDs für konstante Spannung
- Ansteuerung erfolgt durch Taster (Signalleitung max. 3 m)
- Mit permanentem Memory (Helligkeit wird gespeichert, auch bei Netzausfall)
- Weitere Geräte können als Slave an einem 800684 synchron betrieben werden
- Synchronisationskabel: 030409
- Funktionsbeschreibung
  - **Taster kurz drücken:** Einschalten, bzw. Ausschalten
  - **Taster länger drücken:** Heller, bzw. Dunkler
- Softstart

- *Dimmer for LEDs for constant voltage*
- *Controlled by push button (signal cable max. 3 m)*
- *With permanent memory (dimming level is memorized even at power-off)*
- *Additional devices can be controlled as slaves synchronously by one 800684*
- *Synchronizations cable: 030409*
- *Description of functions:*
  - ***Press once:*** *switch On resp. Off*
  - ***press and hold:*** *Brighter resp. Darker*
- *Soft start*