Schnittstelle CASAMBI auf DMX, konfigurierbar

Interface CASAMBI to DMX, configurable

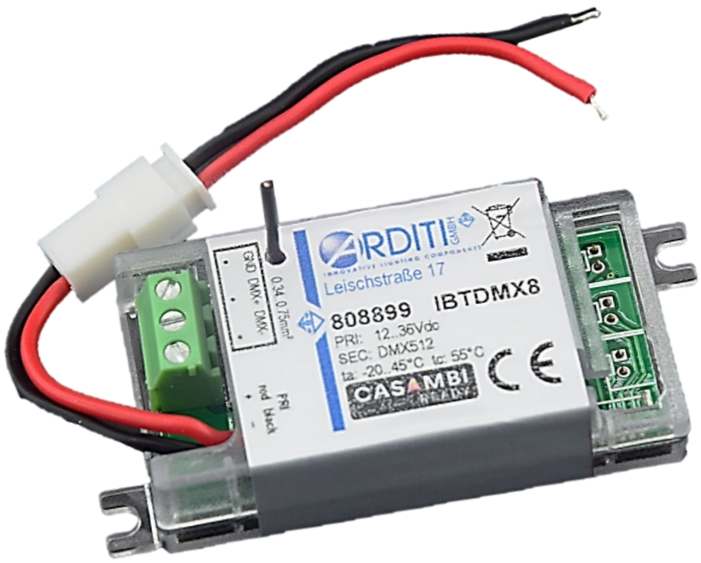

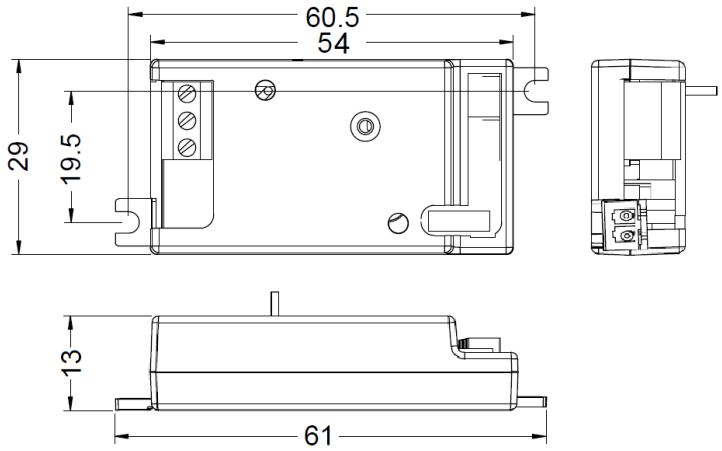

CASAMBI READY

CE

Technische Daten *Technical data*	
Artikelnummer Einbaugehäuse *Part no.*	808899
Typ Einbaugehäuse *Type*	IBTDMX8
Versorgungseingang *Power supply input*	12..36 Vdc
Funksignal *Radio signal*	2,4..2,483 GHz; 4 dBm
Signalausgang *Signal output*	DMX max. 120 mA
Umgebungstemperatur (ta) *Ambient temperature (ta)*	-20..+45 °C
Max. Bemessungstemperatur (tc) *Rated max. temperature (tc)*	55 °C
Abmessungen *Dimensions*	61 x 29 x 13 mm (ohne Kabel *without cable*)

- Schnittstelle zum komfortablen Regeln von Betriebsgeräten und Leuchten mit DMX-Signaleingang
- Gesteuert durch ein Smartgerät (Apple, Android) mit der CASAMBI-App
- Konfigurieren verschiedener Steuerungsmodi (1..8 Kanäle, TW, D2W, RGB(W)), vor Koppeln ins Netzwerk: Profil ändern
- Gateway wird nicht benötigt, Einrichtung aber möglich
- Integrierte Antenne / Außenantenne, nicht abdecken
- Anschlussleitung für primärseitigen Anschluss

- *Easily operated interface to control luminaires or control gear with DMX signal input*
- *Operated by smart device (Apple, Android) with the CASAMBI app*
- *Configuration of different control modes (1..8 channels, TW, D2W, RGB(W)), before pairing to a network: change profile*
- *You can setup a gateway, but it is not necessary*
- *Integrated antenna / outside antenna, do not cover*
- *Connection cable for primary input*