PERFEKT AUCH FÜR FOLGENDE **PROJEKTE**

K-SPOT **FLAT**

Lichtquelle	LED Modul
Leistung	14 W
Lichtstrom	880 lm
Farbtemperatur	1.800 K – 16.000 K
Farbwiedergabeindex	> 90
Schutzart	IP 30 I IP 54
Dimmbereich	1% – 100 %
Lebensdauer	L80/B10 50.000h
Prüfungen /Zulassungen	CE / RoHs Konformität
Gewicht	0,4 kg
Betriebsspannung	230 VAC (inkl. ext. Konverter)
Steuerung	ZigBee 3.0 DALI DT8
Schutzklasse	II
Montage	Einbau

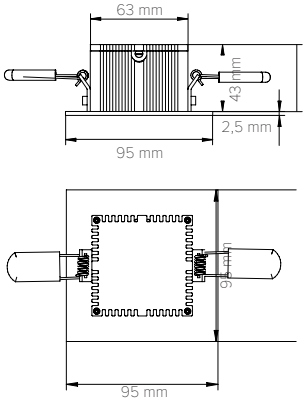

Deckenausschnitt ø 90 mm

(PI-LED LMU und EVG befinden sich außerhalb der Leuchte)

zigbee DALI

PI²-LED®

A++ A+ A

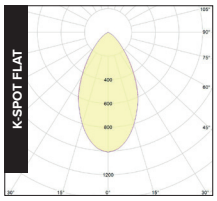

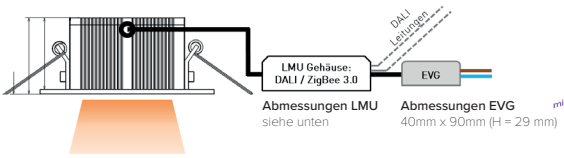

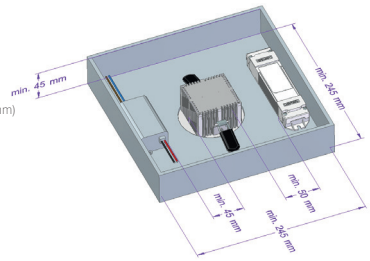

Abmessungen PI-LED LMU

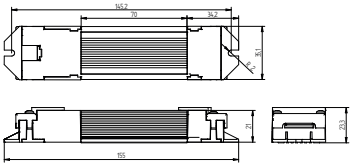

- Kompaktes und zeitloses Design in einer neuen, flachen Ausführung mit geringer Baugröße und Einbautiefen (Mindesteinbautiefe 48 mm).
- Farbtemperatur 1.800 K bis 16.000 K mit hoher Farbortstabilität durch mikrocontroller-gesteuertes LED-Management (mit Temperaturkompensation und Werkskalibrierung)
- Hoher optischer Wirkungsgrad durch integrierte Hochglanzreflektoren mit weicher Lichtmischung und gleichmäßiger Lichtverteilung
- Überwachung der Betriebstemperatur mit automatischer Dimmschutzfunktion.
- Werkzeuglose Montage über 2 Befestigungsfedern für 1 – 15 mm Deckenstärke.

  Empfohlenes Betoneinbaugehäuse: KAISER HaloX® 1282-71.

Aluminium gebürstet Weiß

IP30 IP54 RoHS

Artikelnummer	Leuchte
K-DL-FLAT531	K-Spot Flat Einbauleuchte / PI-LED / ZigBee 3.0 / Weiß RAL 9003
K-DL-FLAT534	K-Spot Flat Einbauleuchte / PI-LED / ZigBee 3.0 / Aluminium gebuerstet
K-DL-FLAT831	K-Spot Flat Einbauleuchte / PI-LED / DALI DT8 / Weiß RAL 9003
K-DL-FLAT834	K-Spot Flat Einbauleuchte / PI-LED / DALI DT8 / Aluminium gebuerstet

Artikelnummer	Zubehör
K-Z1000270	IP54-Schutzabdeckung K-SPOT FLAT / Weiß RAL 9003
K-Z1000271	IP54-Schutzabdeckung K-SPOT FLAT / Aluminium gebuerstet

ZigBee 3.0 inklusive Over-The-Air-Updates

zigbee

Alle Produkte sind mit PI-LED LMU 2.0 ausgeführt und enthalten folgende Features:

- Modular Dimming / „Camera Ready“
- ZigBee 3.0
- DALI 1 Registrierung und DALI DT8
- LMU Gehäuse mit Zugentlastung
- DALI: Inklusive Over-The-Bus-Updates

CCT [K]	VISUELL	BIOLOGISCH	MELANOPISCHER WIRKFAKTOR
	Lichtstrom [lm]	alpha (smel)	
1.800	560	0,228	
2.000	660	0,253	
2.500	930	0,326	
2.700	915	0,358	
3.000	880	0,406	
3.500	855	0,481	
4.000	830	0,550	
4.500	820	0,612	
5.000	805	0,668	
5.500	805	0,718	
6.000	805	0,763	
6.500	795	0,803	
7.000	795	0,838	
8.000	795	0,899	
9.000	770	0,947	
10.000	720	1,000	
12.000	660	1,111	
14.000	610	1,220	
16.000	585	1,323	

Der Faktor alpha(smel) beschreibt die melanopische Wirksamkeit der Lichtquelle auf den Menschen und dessen circadianen Rhythmus. Um den natürlichen menschlichen Biorhythmus bestmöglich zu unterstützen, kann durch höhere alpha(smel)-Werte die Melatonin-Ausschüttung untertags minimiert und durch niedrigere Werte abends gefördert werden. Die Umsetzung einer nicht nur visuell, sondern auch biologisch/melanopisch wirksamen Beleuchtung wird durch PI-LED ermöglicht. Für die normgerechte Lichtplanung empfiehlt KITEO die Zugrundelegung der DIN SPEC 5031-100.

Die maximale Anzahl von Leuchten an einem Sicherungsautomat ist bedingt durch den Leuchteneinschaltstrom laut nachfolgender Tabelle begrenzt:

Schutzschalter Typ	C13	C16	B13	B16
Leuchten Anzahl	19	22	10	13

Hinweise
Die lichttechnischen Daten unterliegen einer Toleranz von +/- 15 %, die elektrischen Daten einer Toleranz von +/- 15 %. Die Werte gelten, sofern nicht anders angegeben, für 3.000 K und eine Umgebungstemperatur von 25 °C. Zulässige Einsatztemperatur 10 °C – 35 °C. Der Hersteller behält sich das Recht vor, jegliche Produktspezifikationen ohne vorherige Ankündigung zu ändern. Weitere Unterlagen auf **www.kiteo.eu**.

Letzte Änderung: 3.06.2020